PELICAN™ Wall

Перфорированный приточный диффузор для монтажа в стену

PELICAN Wall

Основные данные

- Для эффективного охлаждения помещения с большой Δt и с высокой степенью комфорта
- Возможность многократной регулировки картины распределения воздуха
- Возможность чистки, съемная заслонка
- Простая наладка с измерительным выводом
- Возможность подключения воздуховода сзади/сбоку
- Съемная лицевая панель
- Используется с камерой статического давления ALV
- Альтернативные цвета
- Включен в базы данных MagiCAD и CadVent

Краткая таблица

КРАТКАЯ ТАБЛИЦА - УРОВЕНЬ ШУМА				
PELICAN W	ALV	л/с		
Размер	Размер	25 дБ(A)	30 дБ(A)	35 дБ(A)
300 x 150	300-150-100-B	16	21	31
400 x 150	400-150-125-B	22	28	40
400 x 200	400-200-160-B	36	46	62
550 x 250	550-250-200-B	52	69	86
550 x 300	550-300-250-B	85	100	130

При общем давлении 50 Па.

Swegon

Техническое описание

Конструкция
Прямоугольный приточный диффузор для монтажа в стену. Съемная перфорированная лицевая панель монтируется в камеру ALV и снабжена поворотными воздухораспределительными и направляющими форсунками VARIZON®.

Материалы и покрытие
Материал лицевой панели - стальной лист, статической камеры - оцинкованный стальной лист, форсунок VARIZON® - черный PP-пластик. Лицевая панель лакирована стандартной белой краской RAL 9010. Можно заказать другие стандартные цвета: матово-серый RAL 7037, металлический белый RAL 9006, смолянисто-черный RAL 9005, металлический серый RAL 9007, ярко-белый RAL 9003 (NCS 0500).

Принадлежности
Камера статического давления ALV:
Содержит съемную регулировочную заслонку, измерительный вывод со шлангом для микроманометра, а также акустический экран.
Можно заказать с задним либо боковым присоединением воздуховода.

Проектирование
При демонтаже лицевой панели, обеспечивается доступ к направляющим форсункам, см. рис. 1. Каждая форсунка может поворачиваться на 360°, обеспечивая требуемое направление воздуха. Следует учитывать, что, если диффузор расположен вблизи угла комнаты/помещения, нужно использовать картину распределения 45°, см рис. 5.

Монтаж
Отверстие в стене подготавливается согласно приведенным размерам (см. далее).

Камера давления вставляется в отверстие. Крепежная рама вставляется в камеру давления. Короткие стороны рамы крепятся винтами к камере давления и к конструкции стены. Акустический экран вставляется в крепежную раму.

Лицевая панель насаживается на крепежную раму и надежно фиксируется посредством зацепления фиксирующих скоб лицевой панели с выступами крепежной рамы, см. рис. 1.

Наладка
Наладка полностью установленного диффузора: регулирующий шнур заслонки и измерительный шланг вытягиваются из диффузора через перфорированные отверстия. Манометр подключается к измерительному шлангу. Значение микроманометра пересчитывается в значение расхода воздуха с помощью специальной формулы и K-фактора, указанного на паспортной табличке диффузора либо на нашем сайте в Интернете. Заслонка устанавливается в необходимое положение, на шнуре заслонки завязывается узел для обозначения ее положения, см. рис. 1.

Обслуживание
Чистится при необходимости теплой водой с посудомоечным средством или пылесосом с щеточной насадкой. Для доступа к системе воздуховодов необходимо снять лицевую панель, вытащить акустический экран и вывернуть блок заслонки из входного патрубка, см. рис. 1.

Экология
Декларация на применяемые материалы имеется на нашем сайте www.swegon.com .

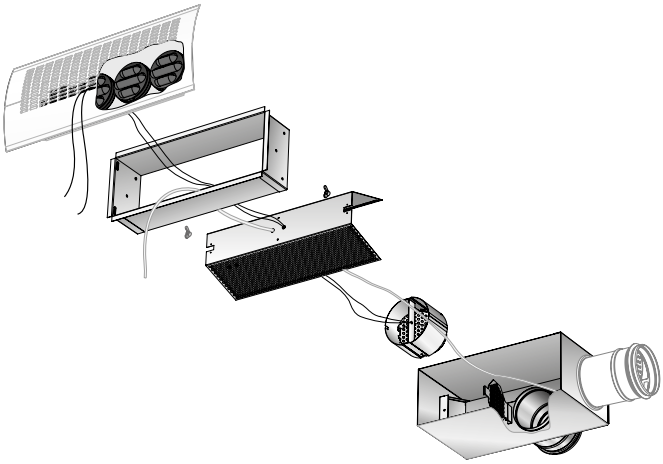

Рис. 1. Монтаж

Технические данные

- Уровень шума дБ(А) относится к помещению с эквивалентной площадью звукопоглощения 10 м^2
- Длина струи $l_{0,2}$ измерена в условиях изотермического воздушного потока. Диаграммы относятся к диффузору PELICAN Wall, расстояние от потолка до верхнего края которого равно 200 мм. Длина струи для другого расстояния - см. Технический раздел общего каталога.
- Максимальная рекомендуемая Δt = 12 K при стандартном положении форсунок.
- Ширина воздушного потока, скорость воздуха в зоне обслуживания и уровень шума в помещениях других размеров рассчитывается в программе ProAir web, имеющейся на нашем сайте www.swegon.com.

Уровень шума - PELICAN Wall + ALV - Приток

Мощность звука L_w(дБ)
Таблица $K_{ок}$

Размер	Средняя частота (октавная полоса) Гц							
PELICAN W+ ALV	63	125	250	500	1000	2000	4000	8000
300-150	0	5	6	1	-2	-6	-14	-19
400-150	1	7	6	2	-2	-8	-16	-19
400-200	-3	5	5	2	-2	-2	-17	-20
550-250	3	5	5	3	-2	-8	-17	-18
550-300	-1	6	5	3	-2	-9	-18	-20
Допуск ±	2	2	2	2	2	2	2	2

Шумоглушение ΔL (дБ)
Таблица ΔL

Размер	Средняя частота (октавная полоса) Гц							
PELICAN W + ALV	63	125	250	500	1000	2000	4000	8000
300-150	20	12	8	1	6	13	7	7
400-150	18	8	7	5	6	7	10	12
400-200	14	11	4	3	5	7	5	5
550-250	11	11	3	4	2	3	5	8
550-300	13	9	2	3	5	3	4	5
Допуск ±	2	2	2	2	2	2	2	2

Диаграммы выбора - PELICAN Wall + ALV

Расход воздуха - Падение давления - Уровень шума - Длина струи

- Диаграммы не используются для наладки диффузора.
- ▽ = Min расход воздуха для проведения наладки.
- дБ(А) - для помещений со стандартным звукопоглощением 4 дБ.
- дБ(С) обычно на 6-9 дБ больше дБ(А). Для более точного расчета см. раздел Акустика общего каталога или используйте программу выбора диффузоров ProAir.
- Длина струи дана для стандартного расположения форсунок. При расположении форсунок 45° $l_{0,2}$ будет длиннее примерно на 50%. Длина струи считается от центра диффузора и 45° 1-стороннее распределение воздуха. См. рис. 2-5.

PELICAN Wall 300-150 + ALV 300-150-100 B/K

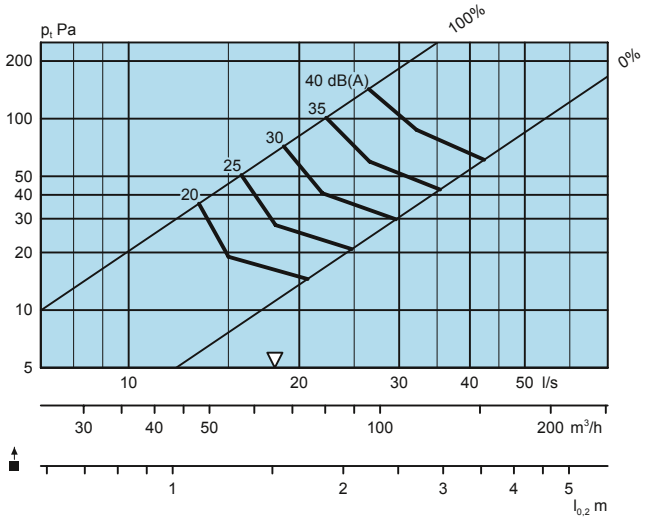

PELICAN Wall 400-150 + ALV 400-150-125 B/K

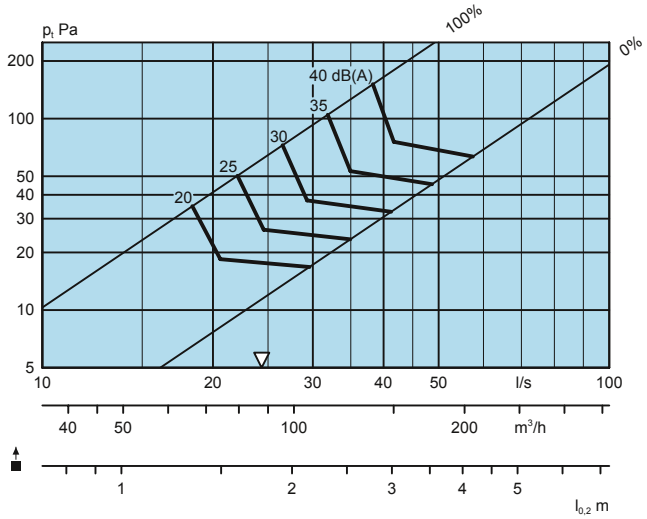

PELICAN Wall 400-200 + ALV 400-200-160 B/K

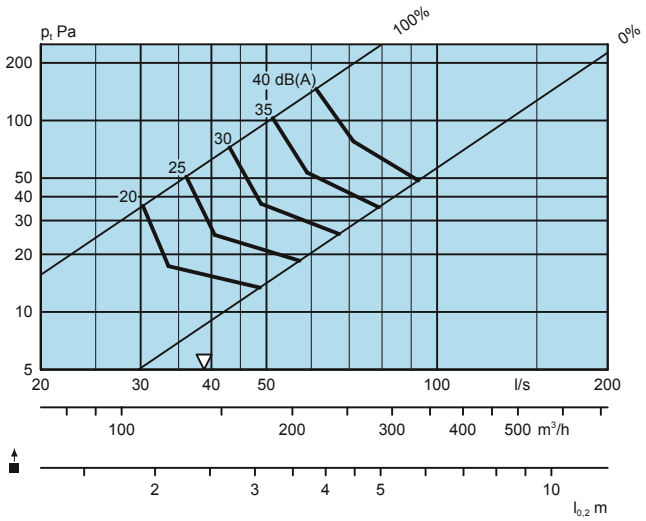

PELICAN Wall 550-250 + ALV 550-250-200 B/K

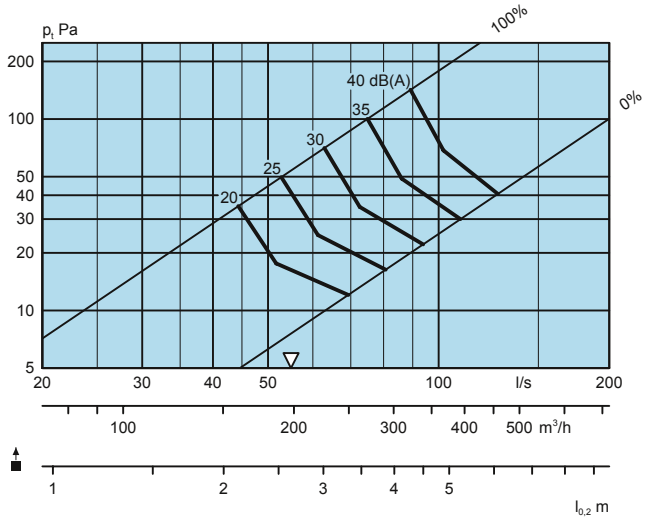

PELICAN Wall 550-300 + ALV 550-300-250 B/K

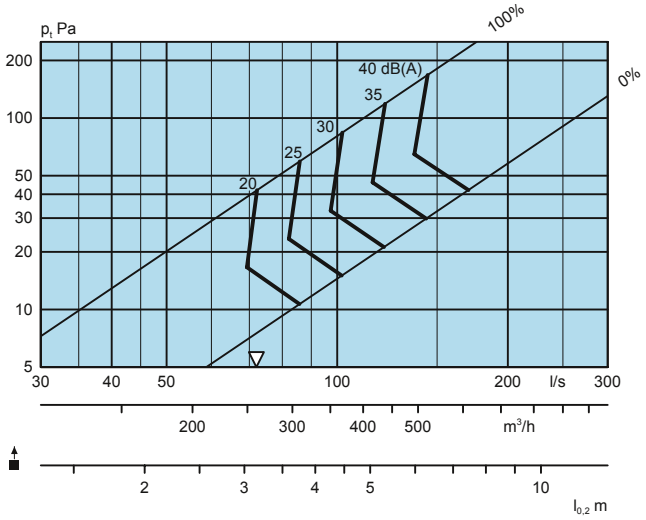

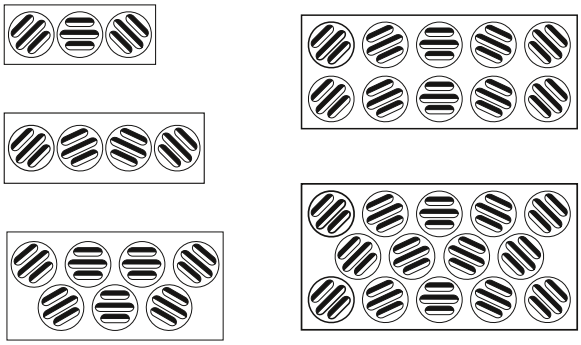

Рис. 2. Положение форсунок для стандартной картины распределения воздуха

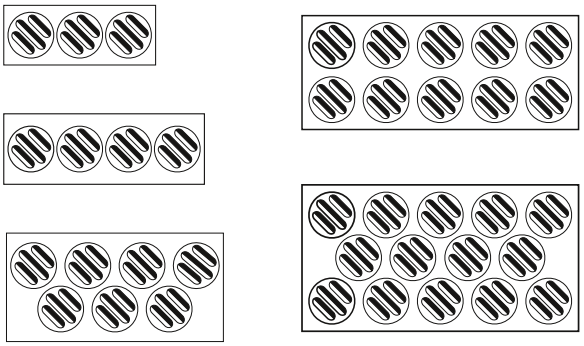

Рис. 3. Положение форсунок для картины распределения воздуха 45° влево

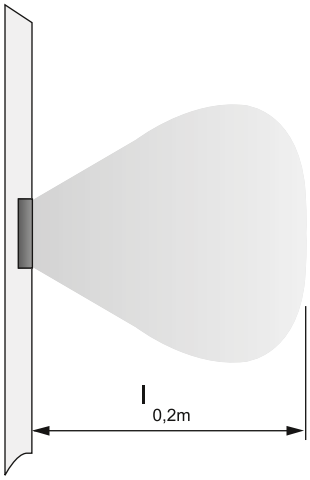

Рис. 4. Изовела. Картина распределения стандарт 0°.

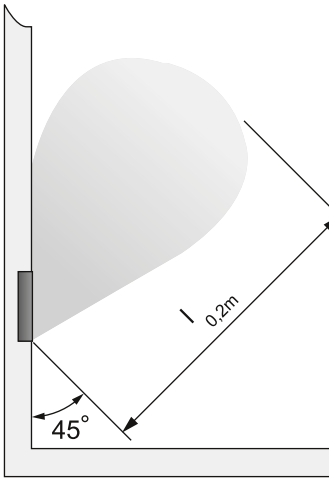

Рис. 5. Изовела. Картина распределения 45° влево.

Размеры и вес

PELICAN Wall

Размер	A	B	D	F	G	G2	K	L	M	I x J	Вес, кг
300x150	350	200	99	295-375	225-305	270-350	85	145-225	195-275	305x130	3,0
400x150	480	200	124	295-375	225-305	331-411	85	180-260	240-320	405x155	3,5
400x200	480	350	159	315-395	225-305	331-411	100	145-225	225-305	505x155	4,0
550x250	650	300	199	360-440	251-331	371-451	120	145-225	245-325	605x205	6,5
550x300	650	350	249	385-465	251-331	425-505	145	145-225	275-355	705x255	7,0

Отверстия = размеры I x J.
Размеры G2, K, L и M действуют для присоединения камеры сбоку.

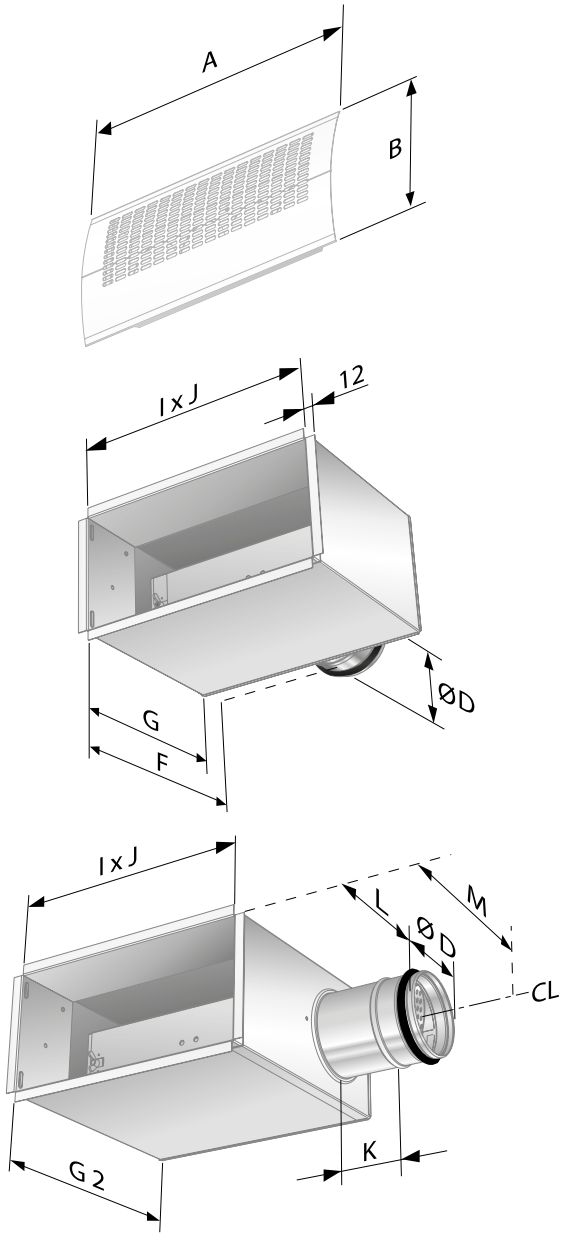

Рис. 6. PELICAN Wall + ALV

Спецификация

Продукт

Прямоугольный диффузор для монтажа в стену	PELICAN W	a	-aaa	-bbb
Версия				
Ном. ширина, мм: 300, 400, 550				
Ном. высота, мм: 150, 200, 250, 300				

Стандартный ассортимент

Размер:	300-150
	400-150
	400-200
	550-250
	550-300

Принадлежности

Камера статического давления	ALV	d	-aaa-bbb-ccc	-d
Версия				
Для размеров:	ALV			
300-150	300-150-100			
400-150	400-150-125			
400-200	400-200-160			
550-250	550-250-200			
550-300	550-300-250			
Вариант подсоединения: Задняя сторона = B Короткая сторона = K				

Описательный текст

Комплектный прямоугольный перфорированный диффузор типа PELICAN W с камерой давления ALV для монтажа в стену производства Swegon со следующими характеристиками:

- Возможность регулировки картины распределения воздуха
- Индивидуально регулируемые форсунки VARI-ZON®
- Демонтируемая регулировочная заслонка
- Измерительный вывод с малой погрешностью
- Возможность чистки
- Лакирован методом напыления белой краской, RAL 9010

Размер:	PELICAN W aaa - bbb + ALVd aaa - bbb - ccc -d	xx шт